Abmessungen	**120 x 120 x 15mm**	
Variante	Leuchtfeldgröße	**100x80mm**

- ✓ **Lichtfarbe rot 625nm, blau 470nm oder infrarot 880nm**
- ✓ **externer Triggeranschluss**
- ✓ **5-fache Lichtleistung im Blitzbetrieb**
- ✓ **Anschluss über M5-Stecker**

Technische Daten

Stromaufnahme	Dauerbetrieb 250mA / Blitzbetrieb 1,3A (max. 1ms)	
Verpolungsschutz / Überlastschutz	ja / ja	
Betriebsspannung U_B	24V DC ± 10%	
Eingänge	24V (max. Eingangsstrom 10mA)	
Betriebsart	Dauerbetrieb Blitzbetrieb	(Pulslänge 10µs … Dauerbetrieb) (Pulslänge 10µs … max. 1ms, intern begrenzt) (max. Blitzfrequenz 80Hz, intern begrenzt)
Umgebungstemperatur	0°C … +50°C	
Schutzart, Schutzklasse	IP 65, (EN 60529)	
Gehäusewerkstoff	Aluminium	
Optikwerkstoff	PMMA	
Anzeige	Betriebsspannung Dauerbetrieb Blitzbetrieb	LED grün LED gelb LED rot
Anschluss	M5 – Stecker 4polig	

Anschlussschema

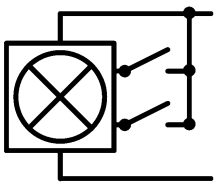

(1 - braun)	+ 24 VDC
(4 - schwarz)	Dauerbetrieb
(2 - weiß)	Blitzbetrieb
(3 - blau)	GND

Maßskizze

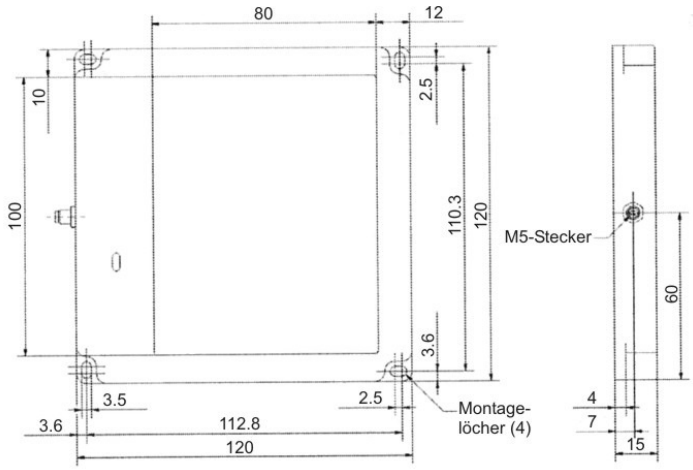

Artikelnummern:

Lichtfarbe rot:	**AO000146**
Lichtfarbe blau:	**AO000183**
Lichtfarbe infrarot:	**AO000147**
passende Kabeldose:	**z.B. in 2m Länge VK200361 (gewinkelt) oder VK200365 (gerade)**